

ZENITH IP65R Trimless

Code article	**86.D086.2441.02**
Type de produit	**Indoor**
Catégorie	**Downlights**
Famille	**ZENITH**
Sous-famille	**ZENITH IP65R Trimless**
Pictograms	

Dimensions	
Product dimensions (mm)	**Φ115*130mm**

Dessin techniqe

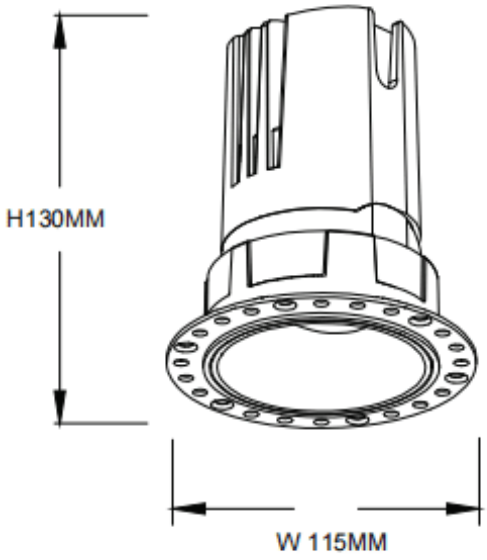

Produit	
Puissance système (W)	**30**
Flux lumineux utile (lm)	**2400**
Efficacité lumineuse (lm/W)	**80**
Angle de faisceau	**60**
Durée de vie	**50000 h L80B10**
IP	**65**
U. G. R	**19**
Équipement	**ON/OFF**
Température de couleur (K)	**4000**
Uniformité chromatique (SDCM)	**SDCM3**
CRI	**90**

Distribution photométrique

